FT12 V2 SE Series

120mm Transparent Window Performance Fan

FT12 V2 SE
FT12 V2 SE WH
FT12 V2 SE 3IN1

A



FT12 V2 SE / FT12 V2 SE WH ×1
FT12 V2 SE 3IN1 ×3

B

Applicable thickness ranges from 24mm to 36mm

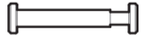

FT12 V2 SE / FT12 V2 SE WH ×4
FT12 V2 SE 3IN1 ×12

C



FT12 V2 SE / FT12 V2 SE WH ×1
FT12 V2 SE 3IN1 ×3

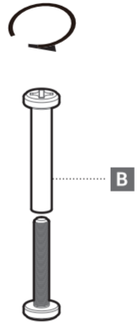

Applicable thickness ranges from 24mm to 36mm

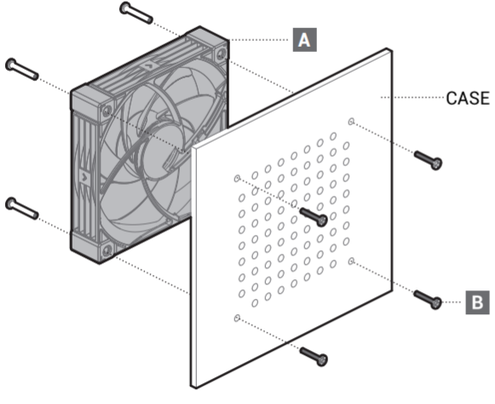

Connection

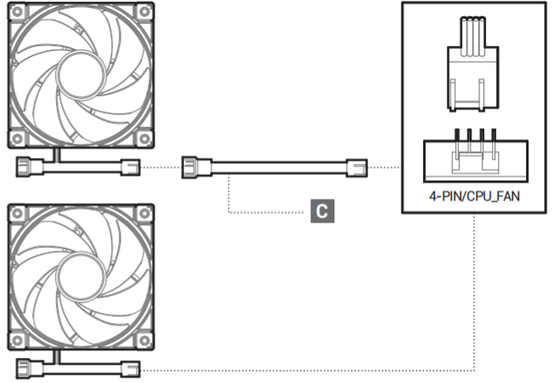

Note: The low-speed cable will not be functional with this fan; it will only provide support for PWM functionality. If speed regulation is necessary, please use fan control software or adjust the settings in the BIOS.

Connection

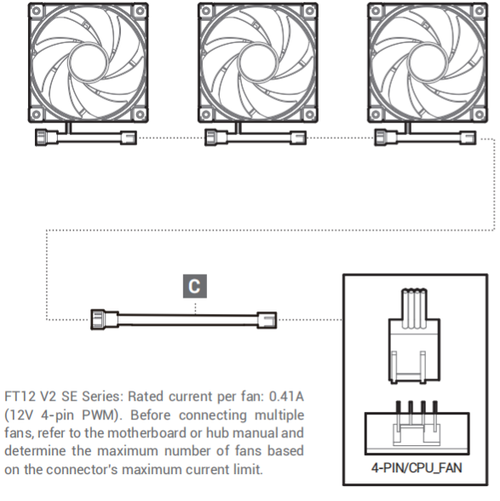

FT12 V2 SE Series: Rated current per fan: 0.41A (12V 4-pin PWM). Before connecting multiple fans, refer to the motherboard or hub manual and determine the maximum number of fans based on the connector's maximum current limit.

部件名称	有毒有害物质或元素					
	铅 (Pb)	汞 (Hg)	镉 (Cd)	六价铬 (Cr+6)	多溴联苯 (PBB)	多溴二苯醚 (PBDE)
塑胶	○	○	○	○	○	○
硅胶	○	○	○	○	○	○
集成电路	○	○	○	○	○	○
线材	○	○	○	○	○	○

本表格依据SJ/T 11364的规定编制。
环保使用期限标识表示产品在正常工作温度和湿度等条件下的环保使用年限为10年。
○：表示该有害物质在该部件所有均质材料中的含量均在GB/T 26572规定的限量要求以下。
×：表示该有害物质至少在该部件的某一均质材料中的含量超出GB/T 26572规定的限量要求，且因技术发展水平限制而无成熟方案替代，均符合欧盟RoHS法规环保指令。