GAMER STORM

CAPTAIN 360X WHITE

www.gamerstorm.com

EN For further information, please consult www.gamerstorm.com

DE Für weitere Informationen, besuchen Sie bitte unsere Website: www.gamerstorm.com

IT Per ulteriori informazioni, si prega di consultare www.gamerstorm.com

ES Para más información, por favor consulte nuestra página web: www.gamerstorm.com

FR Pour plus d'informations, s'il vous plaît consulter le site: www.gamerstorm.com

PL W celu uzyskania dalszych informacji, proszę odwiedź: www.gamerstorm.com

PT Para mais informações, por favor consulte: www.gamerstorm.com

CS Pro další informace se prosím obraťte: www.gamerstorm.com

SK Za podrobnejšími informáciami, navštívte: www.gamerstorm.com

HU Kérjük, látogassa meg: www.gamerstorm.com

EL Παρακαλούμε επισκεφθείτε: www.gamerstorm.com

JP 詳細については、www.gamerstorm.com をご覧ください。

KO 자세한 사항은 www.gamerstorm.com 을 참조하십시오.

CN 如需更多信息，请浏览www.gamerstorm.com

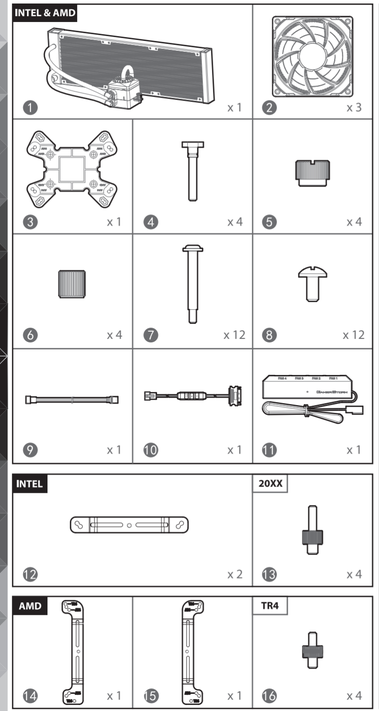

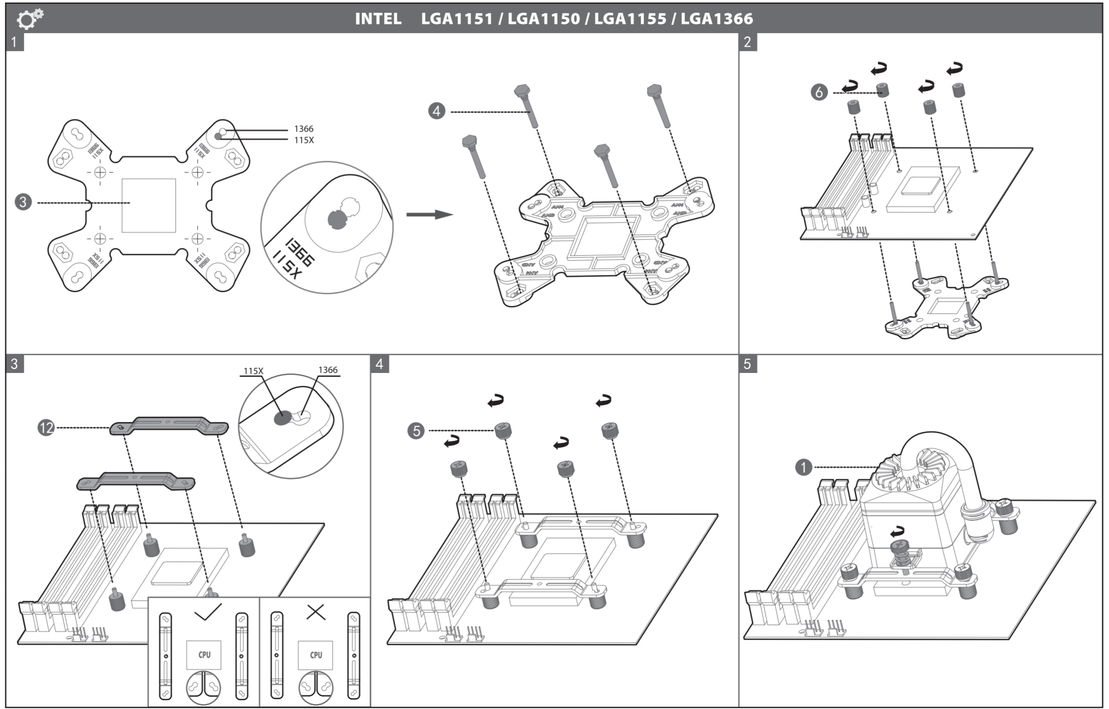

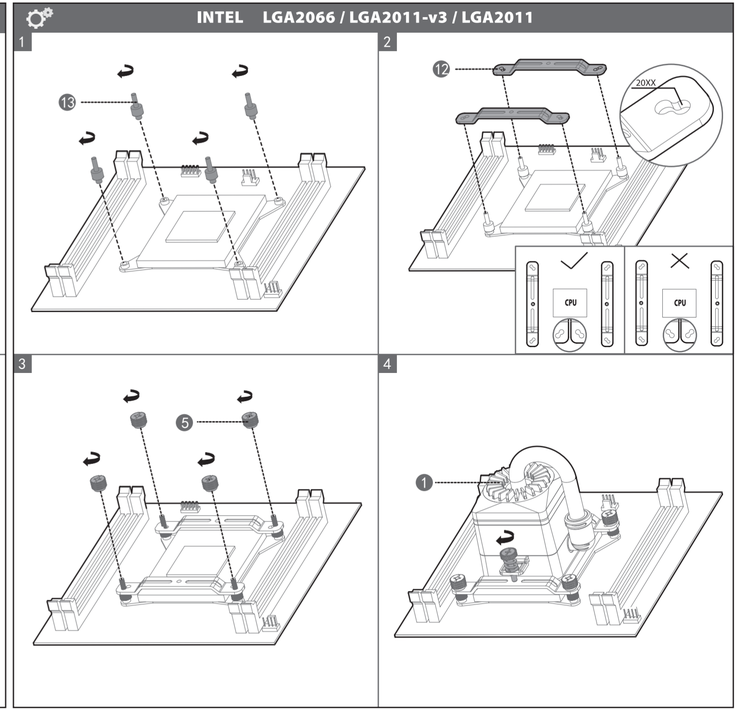

AMD AM4 / AM3+ / AM3 / AM2+ / AM2 / FM2+ / FM2 / FM1

AM4

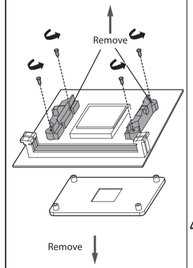

AM3+/AM3/AM2+/AM2/FM2+/FM2/FM1

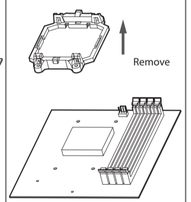

2

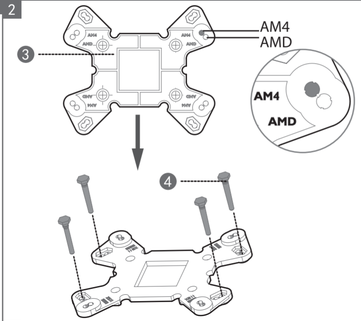

3

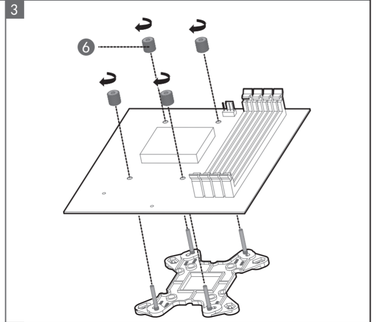

4

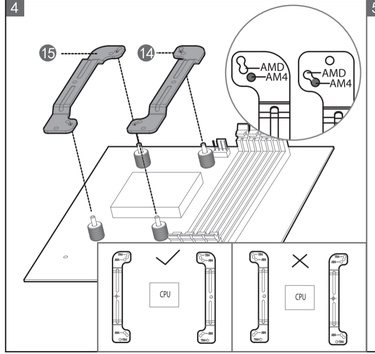

5

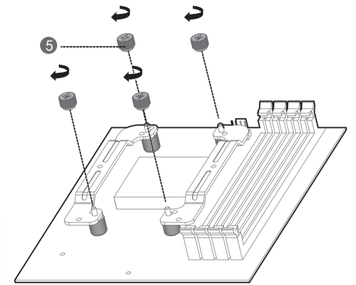

6

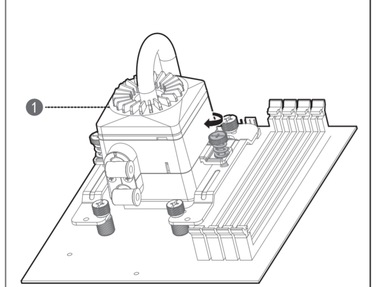

AMD TR4

1

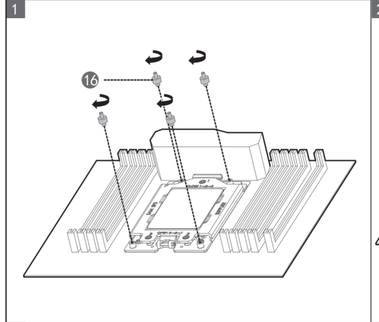

2

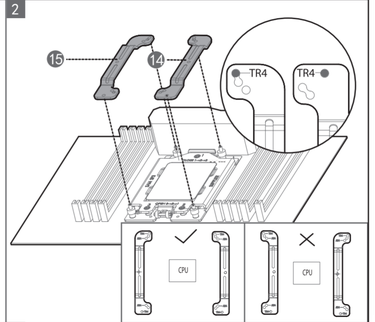

3

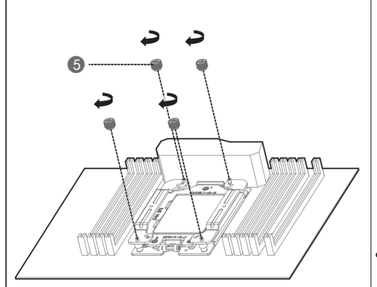

4

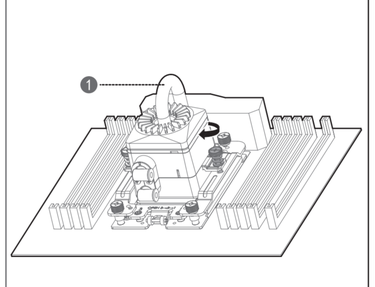

Fan & Radiator

1

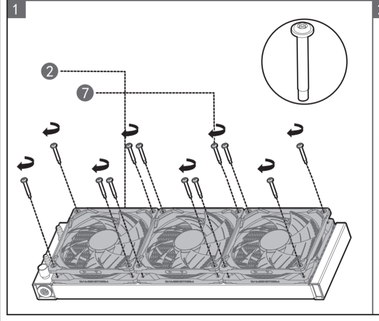

2

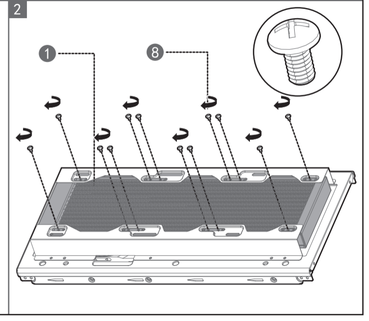
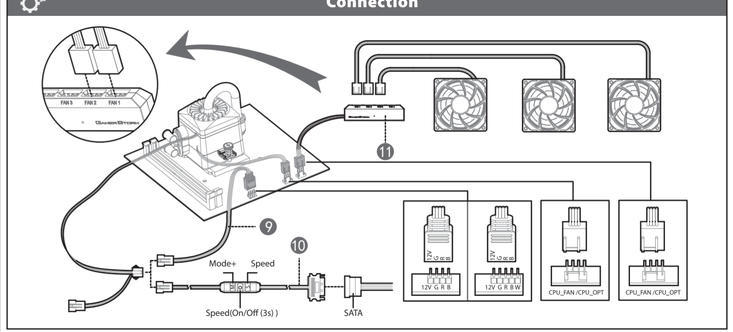
Connection